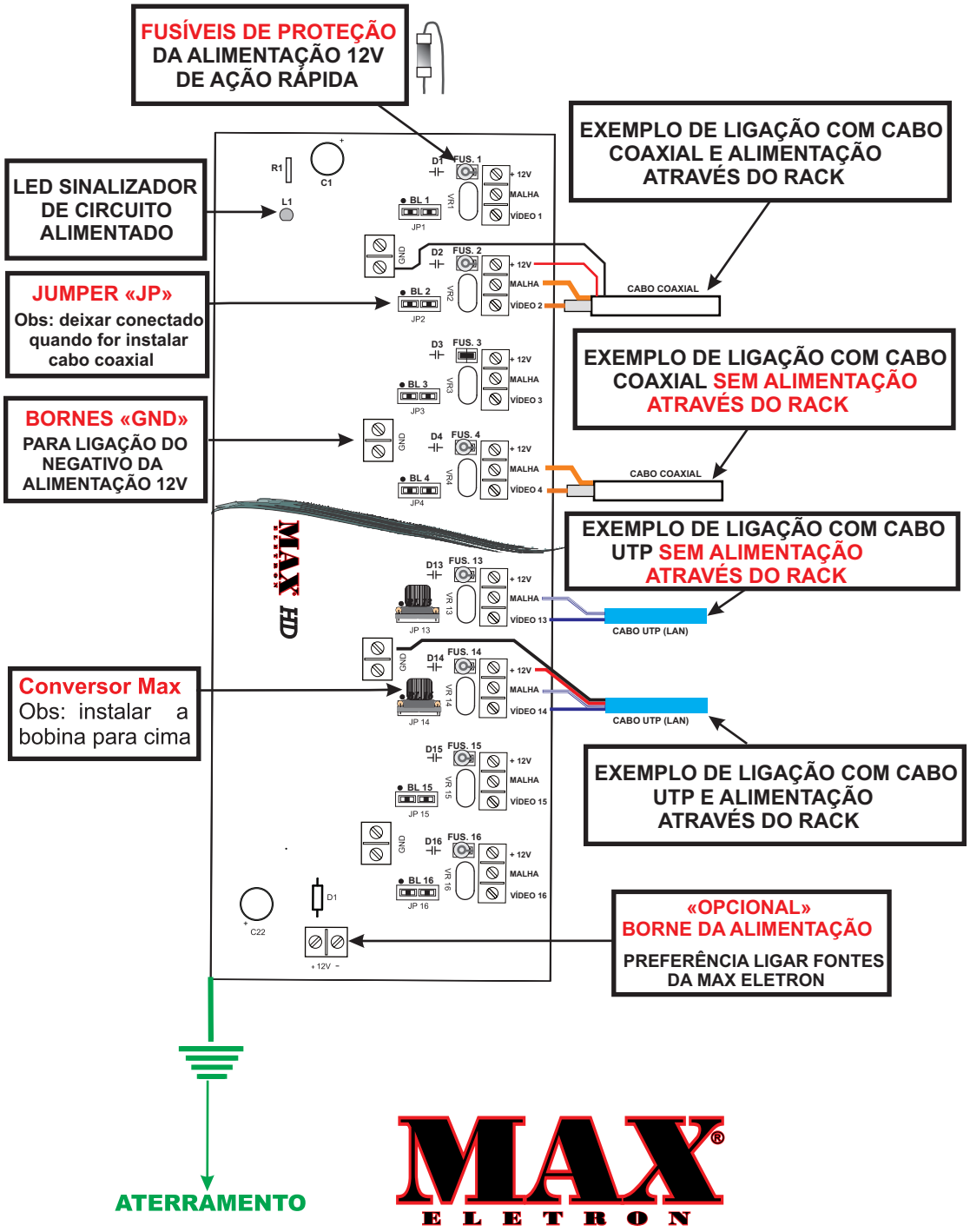DIAGRAMA DE LIGAÇÃO RACK HD HIBRIDO